Hướng dẫn sử dụng amply mixer Bosch PLE-1MExx0-xx

Bosch PLE-1ME060-EU, Bosch PLE-1ME120-EU, Bosch PLE-1ME240-EU

TCA
TRUNG CHÍNH AUDIO

Bosch PLE-1Mexx0-xx là dòng amply kiêm mixer xử lý tín hiệu âm thanh 1 vùng zone của Bosch. Sản phẩm sở hữu thiết kế nhỏ gọn có thể đặt trong nhà, phù hợp cho hệ thống âm thanh thông báo tòa nhà chung cư, nhà máy xí nghiệp...

Dòng sản phẩm có 3 model chính bao gồm amply mixer Bosch PLE-1ME060-EU, Bosch PLE-1ME120-EU, Bosch PLE-1ME240-EU.

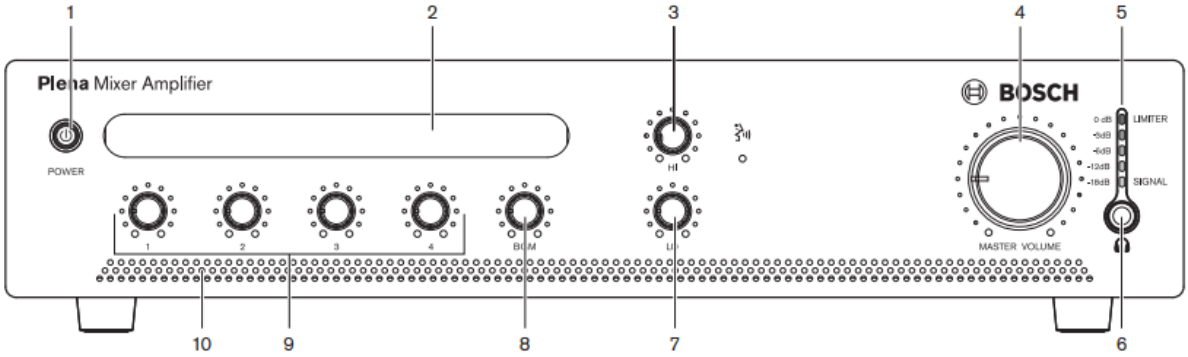

- 1 - Nút nguồn
- 2 - Giá đỡ
- 3 - Điều khiển âm Treble
- 4 - Điều khiển âm lượng chính
- 5 - Máy hiển thị mức đầu ra (-18 db, 0 db)
- 6 - Jack cắm tai nghe
- 7 - Điều khiển âm bass
- 8 - Điều khiển âm lượng nguồn nhạc (đầu vào 5)
- 9 - Điều khiển mức đầu vào
    - micrô / dòng 1
    - micrô / dòng 2
    - micrô / dòng 3
    - micrô / dòng 4
- 10 - lỗ thoát khí

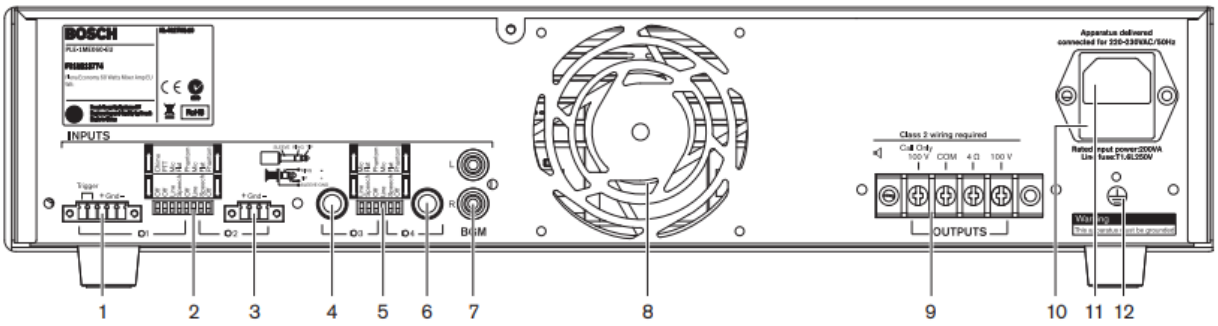

- 1 - Đầu vào micrô / dòng 1
- 2 - Công tắc DIP cho micrô / dòng 1 và micrô / dòng 2
- 3 - Đầu vào micrô / dòng 2
- 4 - Đầu vào micrô / dòng 3, đầu nối giắc cắm 6,3
- 5 - Công tắc DIP cho micrô / dòng 3 và micrô / dòng
- 6 - Đầu vào micrô / đường truyền 4, đầu nối giắc cắm 6,3 mm - 1/4 "
- 7 - Đầu vào nguồn nhạc, đầu nối 2x RCA / cinch, Âm thanh nổi, đơn âm tổng hợp
- 8 - Quạt làm mát (PLE-1ME120 & PLE-1ME240)
- 9 - Đầu ra:
    - Chỉ gọi, đầu nối vít 100 V
    - Đầu nối trục vít 100 V và 4 Ohm
- 10 - cầu chì chính
- 11 – Điểm tiếp mát
- 12 - đầu nối chính (3 cực)

Âm thanh Bosch | Âm thanh công cộng PA | Âm thanh hội thảo | Hệ thống hội thảo Bosch | Âm thanh thông báo | Hệ thống âm thanh thông báo Bosch